Victoria

96681021 VICIA2 72L50-740 NR CL2 N8M R9006

IP65	IK08				

Victoria

Silniční a uliční LED svítidlo o velikosti široký, v moderním a nadčasovém provedení. 72 LED napájené 500mA s optikou Pro úzké vozovky. Pevný výstup LED předřadník. Elektrická Třída ochrany II, IP65. Těleso v provedení hliník, práškově nanášený Bílý hliník RAL9006. Difuzor: tvrzený plochý sklo. Svítidlo se zavěšuje pomocí konzol (Ø27G), nebo instaluje na vrch sloupu nebo na zeď. Elektrická instalace bez použití nástrojů prostřednictvím svorkovnice 2 x 2,5 mm². Prodrátováno kabelem o délce 8m, typ H07-RNF. Dodáváno s LED zdroji v barvě 4000K

Rozměry: Ø705 x 435 mm
Příkon svítidla: 114 W
Hmotnost: 9,36 kg
Scx: 0.228 m²

TLG_VCTA_F_PDB.jpg

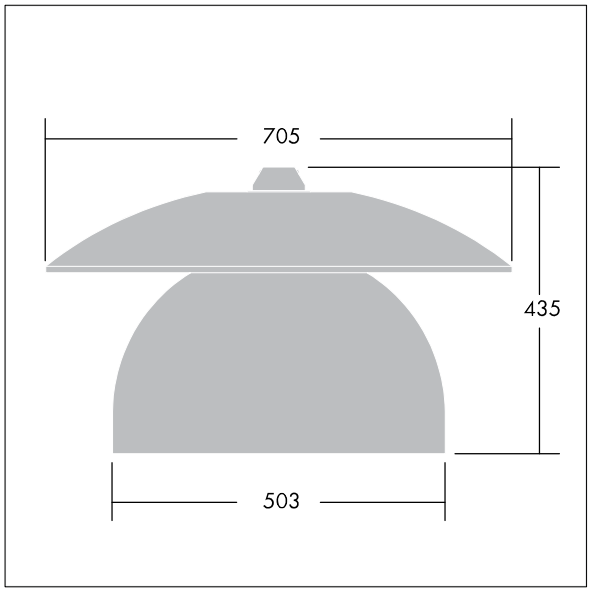

TLG_VCTA_M_SWLD2.wmf

Tento výrobek obsahuje světelné zdroje třídy energetické účinnosti D, F.

Hodnoty označené * představují stanovené rozměrové hodnoty. Thorn používá ověřené a testované díly od předních dodavatelů, avšak v průběhu jmenovité životnosti výrobku může dojít k ojedinělým případům poruch jednotlivých LED souvisejících s technologií. Mezinárodní normy stanoví tolerance počátečního toku a připojeného zatížení na ±10%. Pokud není uvedeno jinak, platí hodnoty pro okolní teplotu 25°C.

Produkty ThornLighting podléhají neustálému vývoji.Veškeré informace uvedené v tomto katalogovém listu mají pouze informativní charakter.Vyhrazujeme si právo provádet technické nebo formální zmeny našich produktu bez dalšího zverejnení.©ThornLighting

Victoria

96681021 VICIA2 72L50-740 NR CL2 N8M R9006

Produkty ThornLighting podléhají neustálému vývoji.Veškeré informace uvedené v tomto katalogovém listu mají pouze informativní charakter.Vyhrazujeme si právo provádet technické nebo formální zmeny našich produktu bez dalšího zverejnení.©ThornLighting