Contrast

96633434 CONT3 4L50-830 NB NG IO ANT

ISO 9223 C5		IP66	IK08		CE		Ta - 20 +35

Contrast

Architektonické malý Montáž pomocí konzoly LED světlomet s 4 LED napájenými 500mA a vyzařovací charakteristikou úzký. ,. Zapojení předem pomocí konektoru v krytí IP66, předřadník je třeba objednat zvlášť. Elektrická Třída ochrany II, IP66, IK08. Těleso: tlakově odlévaný hliník (EN AC-44300), práškově nanášený, texturovaný antracit (odstín blížící se RAL7043). Kompatibilní s pobřežním prostředím. Sklo: tvrzený, tloušťka 5mm. Těsnění: EPDM. Šrouby: geomet. Dodáváno s LED zdroji v barve 3000K

,

Rozměry: Ø83 x 103 mm
Příkon svítidla: 8 W
Světelný tok: 466 lm
Světelný výkon svítidel: 58 lm/W
Hmotnost: 1,02 kg

TLG_CON3_F_XS.jpg

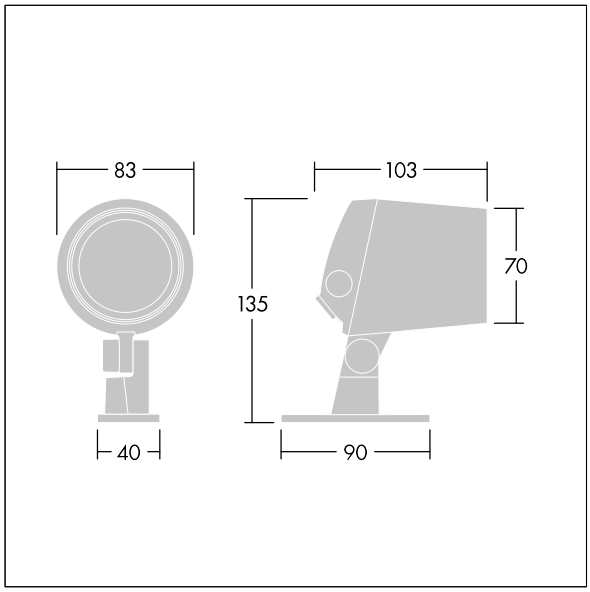

TLG_CONL_M_4L.wmf

Hodnoty označené * představují stanovené rozměrové hodnoty. Thorn používá ověřené a testované díly od předních dodavatelů, avšak v průběhu jmenovité životnosti výrobku může dojít k ojedinělým případům poruch jednotlivých LED souvisejících s technologií. Mezinárodní normy stanoví tolerance počátečního toku a připojeného zatížení na ±10%. Pokud není uvedeno jinak, platí hodnoty pro okolní teplotu 25°C.

Produkty ThornLighting podléhají neustálému vývoji.Veškeré informace uvedené v tomto katalogovém listu mají pouze informativní charakter.Vyhrazujeme si právo provádet technické nebo formální zmeny našich produktu bez dalšího zverejnení.©ThornLighting