Aerie

96632766 ARW 18L50-740 RS CL-D CL2 W5 T60 ANT

ISO 9223 C5 | IP66 | IK10

Aerie

Diskrétní LED svítidlo pro montáž na vrch sloupu s nadčasovým designem. LED předřadník pro 18 LED, napájené 500mA s vyzařovací charakteristikou radiálné symetrický. Elektrická Třída ochrany II, IP66, IK10. Vrchní kryt a základna: odolné vůči korozi tlakově odlévaný práškově nanášený hliník vhodné pro prostředí C5, povrchová úprava texturovaný antracit (odstín blížící se RAL7043). Difuzor: široký polykarbonát stabilizovaný vůči UV záření s povrchovou úpravou čirý. Vybaveno interním difuzorem pro omezování oslnění. Dodáváno s LED zdroji v barvě 4000K. Montáž na vrch sloupu Ø60mm. Zapojení předem s kabelem o délce 5m

Rozměry: Ø602 x 586 mm
Příkon svítidla: 28 W
Světelný tok: 3846 lm
Světelný výkon svítidel: 137 lm/W
Hmotnost: 11,06 kg
Scx: 0.172 m²

TLG_AERI_F_W_PR_CL.jpg

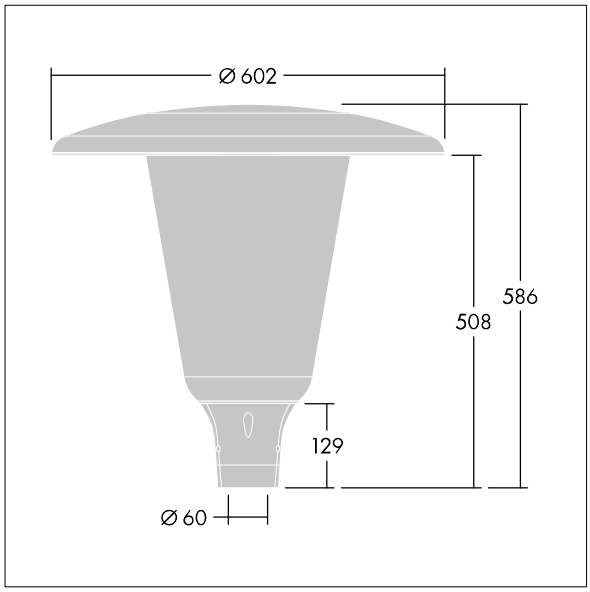

TLG_AERI_M_T60_W.wmf

Tento výrobek obsahuje světelný zdroj s třídou energetické účinnosti D.

Hodnoty označené * představují stanovené rozměrové hodnoty. Thorn používá ověřené a testované díly od předních dodavatelů, avšak v průběhu jmenovité životnosti výrobku může dojít k ojedinělým případům poruch jednotlivých LED souvisejících s technologií. Mezinárodní normy stanoví tolerance počátečního toku a připojeného zatížení na ±10%. Pokud není uvedeno jinak, platí hodnoty pro okolní teplotu 25°C.

Produkty ThornLighting podléhají neustálému vývoji.Veškeré informace uvedené v tomto katalogovém listu mají pouze informativní charakter.Vyhrazujeme si právo provádet technické nebo formální zmeny našich produktu bez dalšího zverejnení.©ThornLighting

Aerie

96632766 ARW 18L50-740 RS CL-D CL2 W5 T60 ANT

Produkty ThornLighting podléhají neustálému vývoji.Veškeré informace uvedené v tomto katalogovém listu mají pouze informativní charakter.Vyhrazujeme si právo provádet technické nebo formální zmeny našich produktu bez dalšího zverejnení.©ThornLighting