Plurio

96668675 PLI O 24L25-740 R/S BS 3550 T60 CL2 ANT

ISO 9223 C5 | IP66 | IK08 | T_a25

Plurio

Plurio Indirect: dekorativní LED svítidlo instalované na vrch sloupu s vyzařovací charakteristikou radiálné symetrický. LED předřadník s 24 LED napájenými proudem 250mA. Elektrická Třída ochrany II, IP66, IK08. Základna: odlévaný hliník, práškově nanášený antracit (odstín blížící se RAL7043). Vrchní kryt: originál tvar, hliník, texturovaný antracit (odstín blížící se RAL7043). Difuzor: stabilizovaný vůči UV záření, čirý polykarbonát s hranoly pro ochranu proti oslňování. Nepřímý, optika na základě reflektoru. Vybaveno 50% redukcí výkonu, pro období 3 hodiny před a 5 hodin po půlnoci, která může být deaktivována při instalaci, díky snadno přístupnému spínači. Dodáváno s LED zdroji v barvě 4000K. Montáž na vrch sloupu Ø60mm.

Emise světla směrem vzhůru nižší než 1%.

Rozměry: Ø564 x 567 mm
Příkon svítidla: 19 W
Světelný tok: 2416 lm
Světelný výkon svítidel: 127 lm/W
Hmotnost: 9,5 kg
Scx: 0.199 m²

TLG_PLRL_F_IOC_ANT.jpg

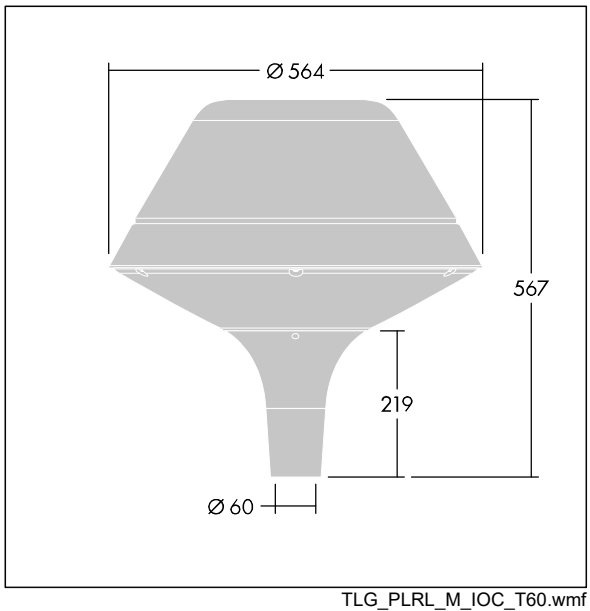

TLG_PLRL_M_IOC_T60.wmf

Tento výrobek obsahuje světelný zdroj s třídou energetické účinnosti D.

Hodnoty označené * představují stanovené rozměrové hodnoty. Thorn používá ověřené a testované díly od předních dodavatelů, avšak v průběhu jmenovité životnosti výrobku může dojít k ojedinělým případům poruch jednotlivých LED souvisejících s technologií. Mezinárodní normy stanoví tolerance počátečního toku a připojeného zatížení na ±10%. Pokud není uvedeno jinak, platí hodnoty pro okolní teplotu 25°C.

Produkty ThornLighting podléhají neustálému vývoji.Veškeré informace uvedené v tomto katalogovém listu mají pouze informativní charakter.Vyhrazujeme si právo provádet technické nebo formální zmeny našich produktu bez dalšího zverejnení.©ThornLighting