92900761 <CHAL 150 LED2000-840 HFIX E3TX RSB

IP20 IP54 | IK03 | 850°C | T_a25

Vestavné LED svítidlo typu downlight. Dálkový stmívatelný předřadník DALI s 3-hodinovým nouzovým modulem, automatický/DALI adresovatelný test. Krytí IP54 (IP20 shora), Elektrická Třída ochrany II. Těleso: hliník, barvený bílá (RAL 9016). Reflektor: matně lesklý. Vhodné pro instalaci do stropů o tloušťce 1-40mm do výřezu o Ø150mm. Dodáváno s LED zdroji v barvě 4000K.

Rozměry: Ø172 x 94 mm
Příkon svítidla: 17,1 W
Světelný tok: 1980 lm
Světelný výkon svítidel: 116 lm/W
Hmotnost: 1,51 kg

TLG_CHLC_F_PDB.jpg

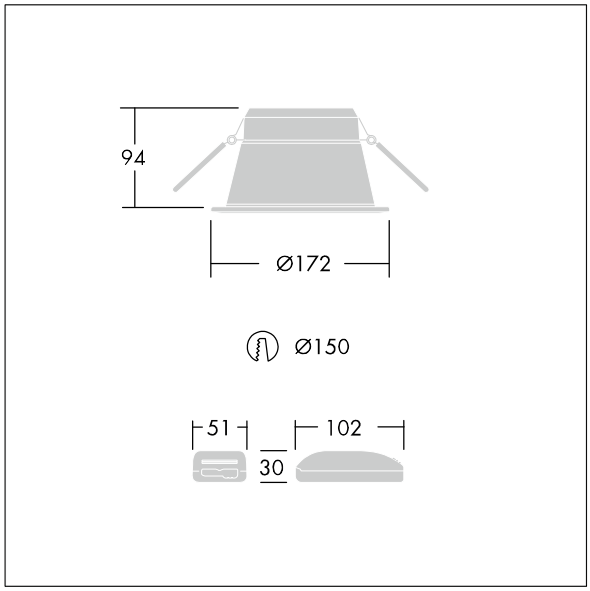

TLG_CHLC_M_150MB.wmf

Tento výrobek obsahuje světelný zdroj s třídou energetické účinnosti D.

Hodnoty označené * představují stanovené rozměrové hodnoty. Thorn používá ověřené a testované díly od předních dodavatelů, avšak v průběhu jmenovité životnosti výrobku může dojít k ojedinělým případům poruch jednotlivých LED souvisejících s technologií. Mezinárodní normy stanoví tolerance počátečního toku a připojeného zatížení na ±10%. Pokud není uvedeno jinak, platí hodnoty pro okolní teplotu 25°C.

Produkty ThornLighting podléhají neustálému vývoji.Veškeré informace uvedené v tomto katalogovém listu mají pouze informativní charakter.Vyhrazujeme si právo provádet technické nebo formální zmeny našich produktu bez dalšího zverejnení.©ThornLighting

THORN

92900761 <CHAL 150 LED2000-840 HFIX E3TX RSB

Produkty ThornLighting podléhají neustálému vývoji.Veškeré informace uvedené v tomto katalogovém listu mají pouze informativní charakter.Vyhrazujeme si právo provádet technické nebo formální zmeny našich produktu bez dalšího zverejnení.©ThornLighting