EyeKon LED

96665902 EYE VS LED1000-840 HF L ANT

EN 55015	IP65	IK10		CE			850°C	Ta -20 +35	

EyeKon LED

Kulaté přisazené LED svítidlo odolné vůči nárazům. Předřadník typu elektronický předřadník se stálým výstupem. Elektrická Třída ochrany I, IP65, IK10. Těleso: velikost široký, tlakově odlévaný hliník (LM6), práškově nanášený antracit. Difuzor: opálový polykarbonát s prvkem tlakově odlévaný hliník clona. Elektrické zapojení prostřednictvím 3 x svorkovnice 2 x 2,5mm². Dodáváno s LED zdroji v barvě 4000K

Rozměry: Ø340 x 155 mm
Příkon svítidla: 16 W
Hmotnost: 3,5 kg

TLG_EYKN_F_LGVSANTHOP.jpg

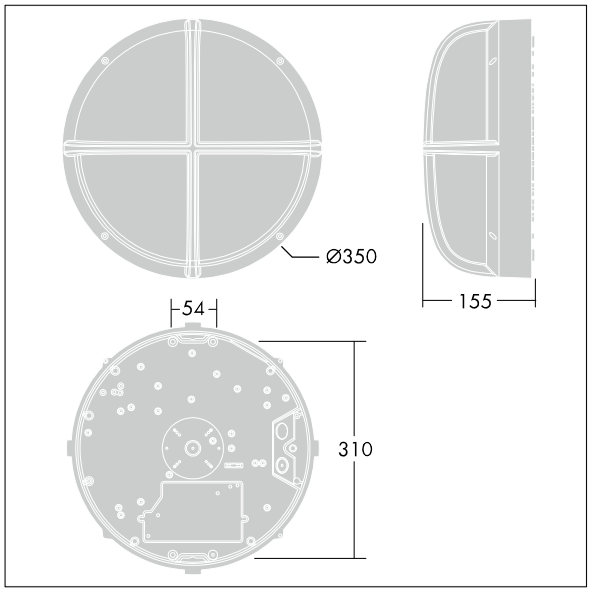

TLG_EYKN_M_LGE.wmf

Tento výrobek obsahuje světelný zdroj s třídou energetické účinnosti C.

Hodnoty označené * představují stanovené rozměrové hodnoty. Thorn používá ověřené a testované díly od předních dodavatelů, avšak v průběhu jmenovité životnosti výrobku může dojít k ojedinělým případům poruch jednotlivých LED souvisejících s technologií. Mezinárodní normy stanoví tolerance počátečního toku a připojeného zatížení na ±10%. Pokud není uvedeno jinak, platí hodnoty pro okolní teplotu 25°C.

Produkty ThornLighting podléhají neustálému vývoji.Veškeré informace uvedené v tomto katalogovém listu mají pouze informativní charakter.Vyhrazujeme si právo provádet technické nebo formální zmeny našich produktu bez dalšího zverejnení.©ThornLighting

EyeKon LED

96665902 EYE VS LED1000-840 HF L ANT

Produkty ThornLighting podléhají neustálému vývoji.Veškeré informace uvedené v tomto katalogovém listu mají pouze informativní charakter.Vyhrazujeme si právo provádet technické nebo formální zmeny našich produktu bez dalšího zverejnení.©ThornLighting