# EyeKon LED

## 96665854 EYE VS LED400-840 HF S ANT

| | | | | | | | | | |
|---|---|---|---|---|---|---|---|---|---|
| EN 55015 | IP65 | IK10 | | CE | | | 850°C | Ta -20 +35 | |

## EyeKon LED

Kulaté přisazené LED svítidlo odolné vůči nárazům. Předřadník typu elektronický předřadník se stálým výstupem. Elektrická Třída ochrany I, IP65, IK10. Těleso: velikost malý, tlakově odlévaný hliník (LM6), práškově nanášený antracit. Difuzor: opálový polykarbonát s prvkem tlakově odlévaný hliník clona. Elektrické zapojení prostřednictvím 3 x svorkovnice 2 x 2,5mm². Dodáváno s LED zdroji v barvě 4000K

Rozměry: Ø285 x 150 mm
Příkon svítidla: 7 W
Hmotnost: 2,5 kg

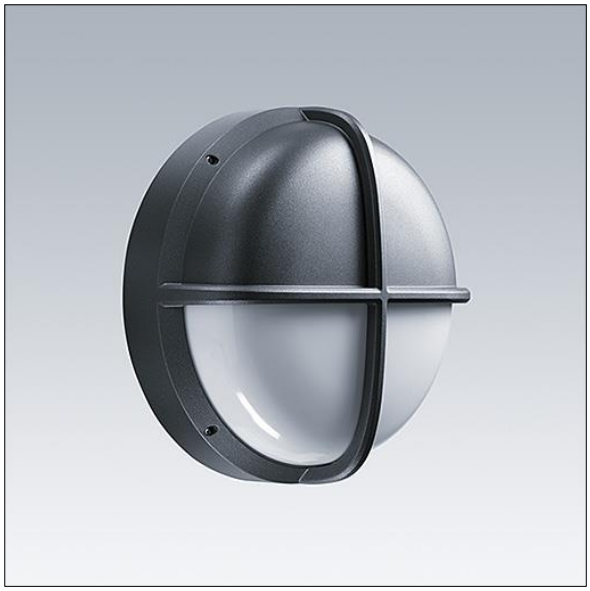

TLG_EYKN_F_SMVSANTHOP.jpg

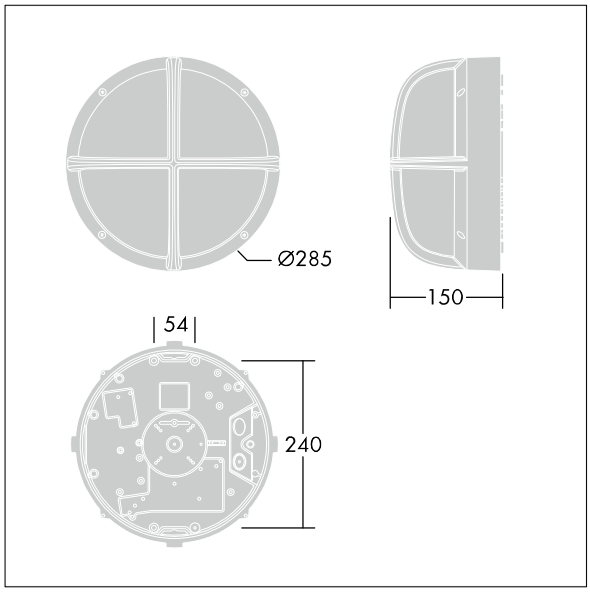


TLG_EYKN_M_SML.wmf

Tento výrobek obsahuje světelný zdroj s třídou energetické účinnosti C.

Hodnoty označené * představují stanovené rozměrové hodnoty. Thorn používá ověřené a testované díly od předních dodavatelů, avšak v průběhu jmenovité životnosti výrobku může dojít k ojedinělým případům poruch jednotlivých LED souvisejících s technologií. Mezinárodní normy stanoví tolerance počátečního toku a připojeného zatížení na ±10%. Pokud není uvedeno jinak, platí hodnoty pro okolní teplotu 25°C.

Produkty ThornLighting podléhají neustálému vývoji.Veškeré informace uvedené v tomto katalogovém listu mají pouze informativní charakter.Vyhrazujeme si právo provádet technické nebo formální zmeny našich produktu bez dalšího zverejnení.©ThornLighting

# EyeKon LED

## 96665854 EYE VS LED400-840 HF S ANT

Produkty ThornLighting podléhají neustálému vývoji.Veškeré informace uvedené v tomto katalogovém listu mají pouze informativní charakter.Vyhrazujeme si právo provádet technické nebo formální zmeny našich produktu bez dalšího zverejnení.©ThornLighting