Areaflood Pro

96645089 <AFP L 96L70-740 A5 BS 3550 CL2 GY

ISO 9223 C5 | IP66 | IK08 | T_a -25 +35

Areaflood Pro

Kompaktní, lehký, LED prostorový světlomet pro všeobecné účely. S tělesem široký. Předřadník typu konfigurováno pro snížení výkonu, účinné 3 hodiny před a 5 hodin po vypočítané půlnoci, napájení 96 LED při 700mA s vyzařovací charakteristikou asymetrická 50°. Krytí IP66, IK08, Elektrická Třída ochrany II. Těleso: tlakově odlévaný hliník (EN AC-44300), Světle šedá 150 písková s texturou (odstín blížící se RAL9006).. Difuzor: tloušťka 4mm tvrzený sklo. Součástí dodávky je třmen pro oboustrannou montáž, Dodáváno s LED zdroji v barvě 4000K.

TLG_AFLP_F_LARGEPDB.jpg

Není kompatibilní se systémy UrbaSens.

Rozměry: 658 x 490 x 139 mm
Příkon svítidla: 201 W
Světelný tok: 30426 lm
Světelný výkon svítidel: 151 lm/W
Hmotnost: 18,34 kg
Scx: 0.073 m²
Scx: 0.073 m²

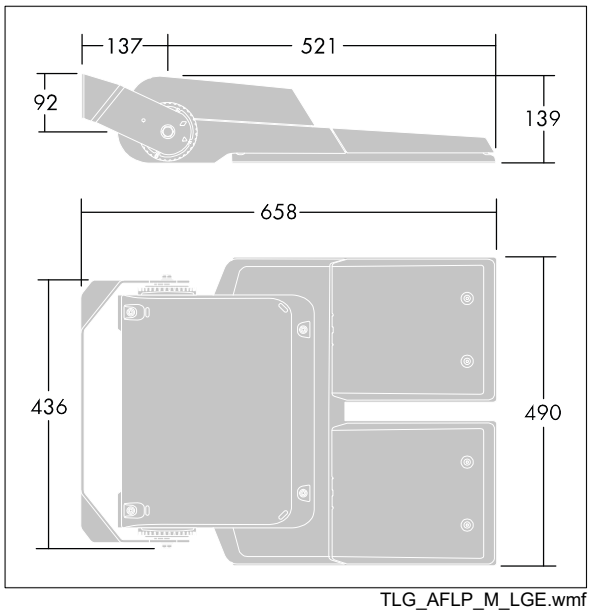

TLG_AFLP_M_LGE.wmf

Tento výrobek obsahuje světelné zdroje třídy energetické úspornosti D.

Hodnoty označené * představují stanovené rozměrové hodnoty. Thorn používá ověřené a testované díly od předních dodavatelů, avšak v průběhu jmenovité životnosti výrobku může dojít k ojedinělým případům poruch jednotlivých LED souvisejících s technologií. Mezinárodní normy stanoví tolerance počátečního toku a připojeného zatížení na ±10%. Pokud není uvedeno jinak, platí hodnoty pro okolní teplotu 25°C.

Produkty ThornLighting podléhají neustálému vývoji.Veškeré informace uvedené v tomto katalogovém listu mají pouze informativní charakter.Vyhrazujeme si právo provádet technické nebo formální zmeny našich produktu bez dalšího zverejnení.©ThornLighting

Areaflood Pro

96645089 <AFP L 96L70-740 A5 BS 3550 CL2 GY

Produkty ThornLighting podléhají neustálému vývoji.Veškeré informace uvedené v tomto katalogovém listu mají pouze informativní charakter.Vyhrazujeme si právo provádet technické nebo formální zmeny našich produktu bez dalšího zverejnení.©ThornLighting