Areaflood Pro

96644802 AFP S 36L50-740 A5 CLO BS 3550 CL1 GY

ISO 9223 C5		IP66	IK08		CE			Ta -25 +35

Areaflood Pro

Kompaktní, lehký, LED prostorový světlomet pro všeobecné účely. S tělesem malý. Předřadník typu konfigurováno pro snížení výkonu, účinné 3 hodiny před a 5 hodin po vypočítané půlnoci, napájení 36 LED při 500mA s vyzařovací charakteristikou asymetrická 50°. Krytí IP66, IK08, Elektrická Třída ochrany I. Těleso: tlakově odlévaný hliník (EN AC-44300), Světle šedá 150 písková s texturou (odstín blížící se RAL9006).. Difuzor: 4 tloušťka 4mm tvrzený sklo. Součástí dodávky je třmen pro oboustrannou montáž, Předřadník nakonfigurovaný na konstantní světelný výkon. Dodáváno s LED zdroji v barvě 4000K.

TLG_AFLP_F_SMALLPDB.jpg

Není kompatibilní se systémy UrbaSens.

Rozměry: 462 x 265 x 139 mm
Příkon svítidla: 55 W
Světelný tok: 8495 lm
Světelný výkon svítidel: 154 lm/W
Hmotnost: 6,22 kg
Scx: 0.05 m²
Scx: 0.05 m²

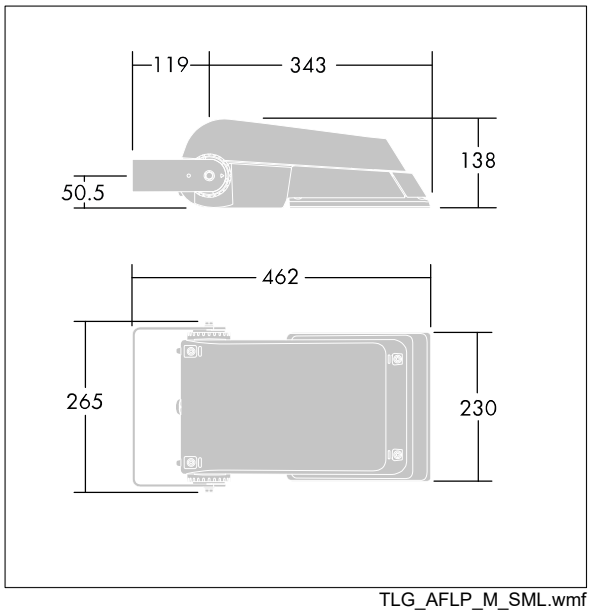

TLG_AFLP_M_SML.wmf

Tento výrobek obsahuje světelné zdroje třídy energetické účinnosti D, E.

Hodnoty označené * představují stanovené rozměrové hodnoty. Thorn používá ověřené a testované díly od předních dodavatelů, avšak v průběhu jmenovité životnosti výrobku může dojít k ojedinělým případům poruch jednotlivých LED souvisejících s technologií. Mezinárodní normy stanoví tolerance počátečního toku a připojeného zatížení na ±10%. Pokud není uvedeno jinak, platí hodnoty pro okolní teplotu 25°C.

Produkty ThornLighting podléhají neustálému vývoji.Veškeré informace uvedené v tomto katalogovém listu mají pouze informativní charakter.Vyhrazujeme si právo provádet technické nebo formální zmeny našich produktu bez dalšího zverejnení.©ThornLighting