E/Fact

96271573 <EFACT R00 1L35 SOFT 832 AL FR

IP67	IK08				

E/Fact

Malý kruhový svítidlo vestavné do země. 1 LED napájené 350mA integrovaným předřadníkem pro pochozí aplikace pro usnadnění orientace. Těleso: tlakově odlévaný hliník s povrchovou úpravou práškovou barvou. Rámeček: barvený hliník, tloušťka 2mm. Čelní sklo: matný tvrzené sodíkové sklo, tloušťka 8mm, teplota povrchu splňuje normu EN60598-2-13. Vestavný box:. Krytí IP67, elektrická Třída ochrany I. Maximální statické zatížení 1000kg. Dodáváno s LED zdroji v barve 3200K

Rozměry: Ø85 x 117 mm
Příkon svítidla: 2 W
Světelný tok: 20 lm
Světelný výkon svítidel: 10 lm/W
Hmotnost: 0,62 kg

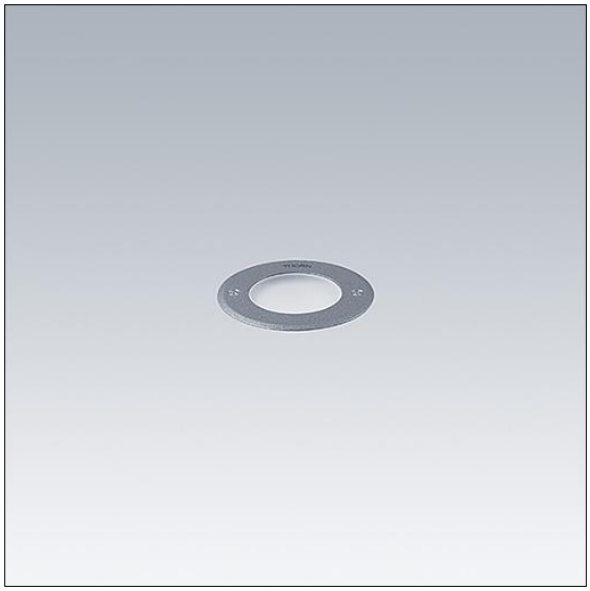

TLG_EFCT_F_R00ALFR.jpg

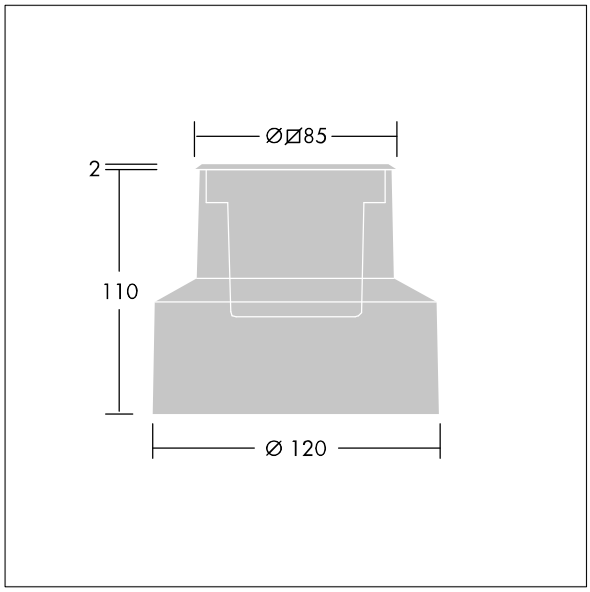

TLG_EFCT_M_2015LD00RSAL.wmf

Tento výrobek obsahuje světelný zdroj s třídou energetické účinnosti E.

Hodnoty označené * představují stanovené rozměrové hodnoty. Thorn používá ověřené a testované díly od předních dodavatelů, avšak v průběhu jmenovité životnosti výrobku může dojít k ojedinělým případům poruch jednotlivých LED souvisejících s technologií. Mezinárodní normy stanoví tolerance počátečního toku a připojeného zatížení na ±10%. Pokud není uvedeno jinak, platí hodnoty pro okolní teplotu 25°C.

Produkty ThornLighting podléhají neustálému vývoji.Veškeré informace uvedené v tomto katalogovém listu mají pouze informativní charakter.Vyhrazujeme si právo provádet technické nebo formální zmeny našich produktu bez dalšího zverejnení.©ThornLighting