Mica

96271471 MICA SLIM SS 1L35 SOFT 832 RS FR

IP67 | IK10

Mica

Malý, ploché, kruhový svítidlo vestavné do země. 1 LED napájené 350mA integrovaným předřadníkem, dovolující přejíždění pro usnadnění orientace. Těleso: tlakově odlévaný hliník s povrchovou úpravou práškovou barvou. Rámeček: nerezová ocel, tloušťka 3mm. Čelní sklo: matný tvrzené sklo, tloušťka mm, teplota povrchu splňuje normu EN60598-2-13. Zapojení předem s kabelem o délce 0,5m. Vestavný box: polyprolylen. Krytí IP67, elektrická Třída ochrany I. Maximální statické zatížení 5000kg. Dodáváno s LED zdroji v barve 3200K

Svítidla Mica a Mica Slim lze instalovat v terénu s maximální pojezdovou rychlostí automobilů do 30 km/h pro ploché verze a 20 km/h pro vypouklé verze.

Rozměry: Ø113 x 178 mm

Hmotnost: 1,64 kg

TLG_MICA_F_SSSRSFR.jpg

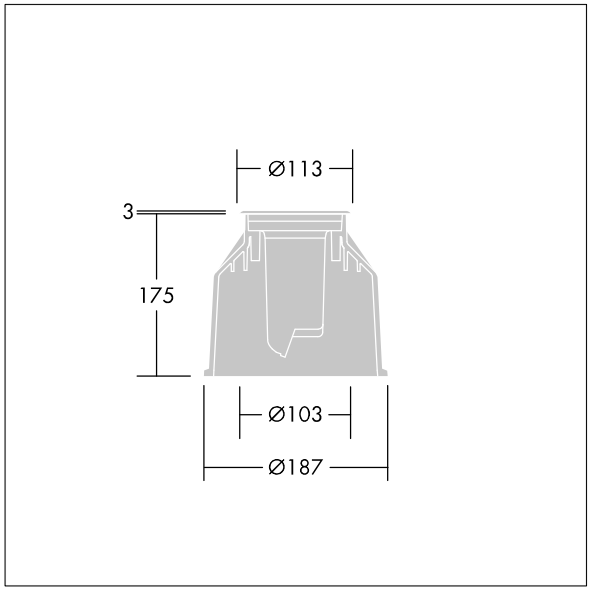

TLG_MICA_M_2015LDSLMSSRS.wmf

Tento výrobek obsahuje světelný zdroj s třídou energetické účinnosti E.

Hodnoty označené * představují stanovené rozměrové hodnoty. Pokud není uvedeno jinak, platí hodnoty pro okolní teplotu 25°C.

Produkty ThornLighting podléhají neustálému vývoji.Veškeré informace uvedené v tomto katalogovém listu mají pouze informativní charakter.Vyhrazujeme si právo provádet technické nebo formální zmeny našich produktu bez dalšího zverejnení.©ThornLighting