FleXity

96270790 <FLEX 24L50-740 WSC CL1 W5 T60 ANT

ISO 9223 C3		IP66	IK09		CE			T_a -20 +25

FleXity

Moderní, nenápadné a univerzální LED svítidlo instalované na vrch sloupu s vyzařovací charakteristikou asymetrický. LED předřadník Programovatelný napájející 24 LED zdrojů při proudu 500mA. Elektrická Třída ochrany I, IP66, IK09. Vrchní kryt a základna: tlakově odlévaný hliník (EN AC-46100) práškově nanášený tmavě šedá (odstín blížící se RAL7043). Kryt: čirý polykarbonát. Dodáváno s LED zdroji v barvě 4000K. Montáž na vrch sloupu Ø60mm, maximální délka nástavce 75mm. Zapojení předem s kabelem o délce 5m

Ochrana proti rázům napětí: jediný impuls 10kV ve společném režimu a několik impulsů 6kV v diferenciálním režimu s více impulsy. Když je připojen trvalý systém DALI, společný režim s více impulsy 6kV a diferenciální režim.

Rozměry: 370 x 430 x 290 mm
Příkon svítidla: 40 W
Světelný tok: 4769 lm
Světelný výkon svítidel: 119 lm/W
Hmotnost: 4,5 kg
Scx: 0.038 m²

TLG_FLEX_F_D60PDB.jpg

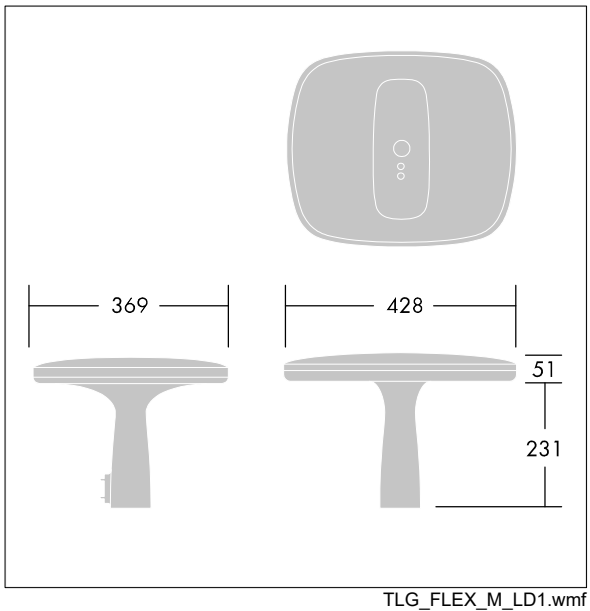

TLG_FLEX_M_LD1.wmf

Tento výrobek obsahuje světelný zdroj s třídou energetické účinnosti D.

Hodnoty označené * představují stanovené rozměrové hodnoty. Thorn používá ověřené a testované díly od předních dodavatelů, avšak v průběhu jmenovité životnosti výrobku může dojít k ojedinělým případům poruch jednotlivých LED souvisejících s technologií. Mezinárodní normy stanoví tolerance počátečního toku a připojeného zatížení na ±10%. Pokud není uvedeno jinak, platí hodnoty pro okolní teplotu 25°C.

Produkty ThornLighting podléhají neustálému vývoji.Veškeré informace uvedené v tomto katalogovém listu mají pouze informativní charakter.Vyhrazujeme si právo provádet technické nebo formální zmeny našich produktu bez dalšího zverejnení.©ThornLighting

FleXity

96270790 <FLEX 24L50-740 WSC CL1 W5 T60 ANT

Produkty ThornLighting podléhají neustálému vývoji.Veškeré informace uvedené v tomto katalogovém listu mají pouze informativní charakter.Vyhrazujeme si právo provádet technické nebo formální zmeny našich produktu bez dalšího zverejnení.©ThornLighting