Discontinued

96206659 <EYE BE 1X55W TC-DDEL HF OP L BL

IP65	IK10		CE			960°C	Ta -15 +35	

Discontinued

Kulaté, přisazené svítidlo odolné vůči vandalismu pro 1 světelný(é) zdroj(e) typu Světelný zdroj: 1 x TC-DDELI / 55W x 55W s předřadníkem typu elektronický. Třída ochrany I, krytí IP65, IK10. Těleso (LM6) v provedení široký, tlakově odlévaný hliník práškově nanášený černá. Stínítko v provedení opálový polykarbonát. Včetně prvku tlakově odlévaný hliník rámeček. Instaluje se na zeď nebo na strop, elektrické zapojení prostřednictvím svorkovnice 3 x 2 x 2,5mm². Světelné zdroje je třeba objednat zvlášť.

Rozměry: Ø340 x 155 mm
Příkon svítidla: 60 W
Hmotnost: 2,3 kg

TLG_EYKN_F_LGBEZBLKOP.jpg

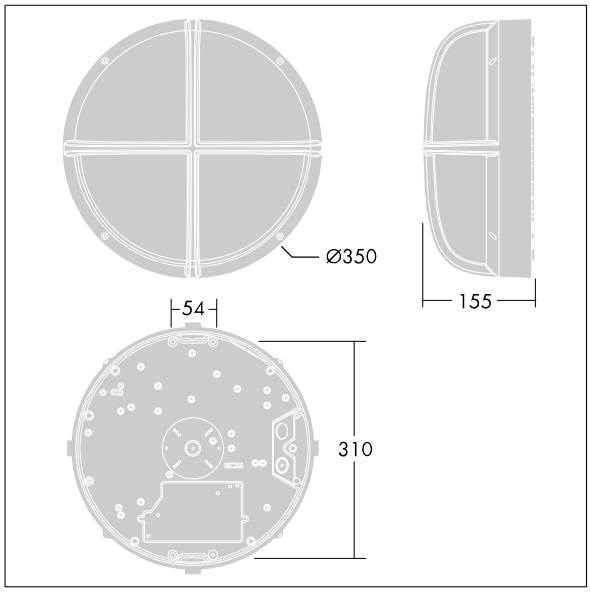

TLG_EYKN_M_LGE.wmf

Hodnoty označené * představují stanovené rozměrové hodnoty. Pokud není uvedeno jinak, platí hodnoty pro okolní teplotu 25°C.

Produkty ThornLighting podléhají neustálému vývoji.Veškeré informace uvedené v tomto katalogovém listu mají pouze informativní charakter.Vyhrazujeme si právo provádet technické nebo formální zmeny našich produktu bez dalšího zverejnení.©ThornLighting

Discontinued

96206659 <EYE BE 1X55W TC-DDEL HF OP L BL

Produkty ThornLighting podléhají neustálému vývoji.Veškeré informace uvedené v tomto katalogovém listu mají pouze informativní charakter.Vyhrazujeme si právo provádet technické nebo formální zmeny našich produktu bez dalšího zverejnení.©ThornLighting