THORN

96279445 <ALTISLEDG3 264L A6 740

ISO 9223 C5		IP66		IK08		CE	

Vysoce výkonný LED světlomet s vyzařovací charakteristikou asymetrická 60° z 264 LED zdrojů. Externí ovládací předřadník, který je třeba objednat zvlášť. Elektrická Třída ochrany I, IP66, IK08. Tepelná jímka, rámeček a montážní konzola: tlakově odlévaný hliník práškově nanášený tmave šedá (odstín blížící se RAL 7043). Kryt: 5mm čirý sklo. Konzola nainstalována pomocí bodů upevnění, které jsou k dispozici (jeden šroub M20 nebo dva šrouby M14). Provoz s nízkým blikáním (<1%) vhodný pro vysílání HDTV. Dodáváno s LED zdroji v barvě 4000K s Index podáni barev - CRI min.: 70.

Vzhledem k jedinečným požadavkům na výpočet tohoto výrobku se zde neposkytují fotometrická data, ale od vašeho místního zástupce lze získat doporučení k provedení.

Rozměry: 757 x 562 x 514 mm

Hmotnost: 22,7 kg
Scx: 0.07m² při 65°

TLG_ALTS_F_V2_BRACKET.jpg

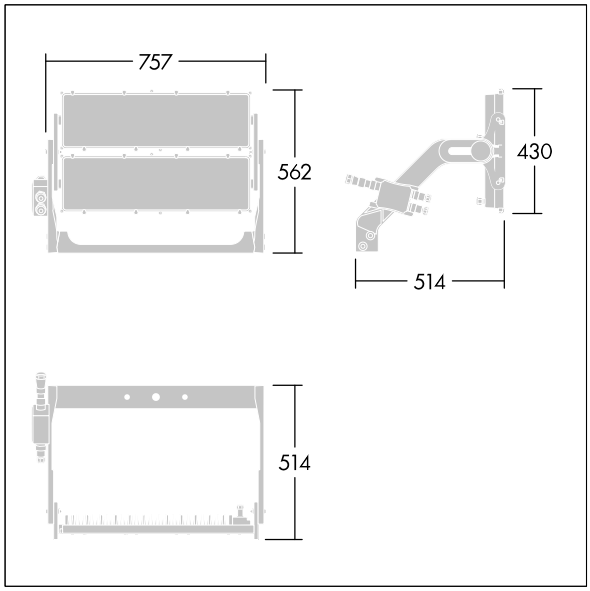

TLG_ALTS_M_LDV2.wmf

Tento výrobek obsahuje světelný zdroj s třídou energetické účinnosti D.

Hodnoty označené * představují stanovené rozměrové hodnoty. Thorn používá ověřené a testované díly od předních dodavatelů, avšak v průběhu jmenovité životnosti výrobku může dojít k ojedinělým případům poruch jednotlivých LED souvisejících s technologií. Mezinárodní normy stanoví tolerance počátečního toku a připojeného zatížení na ±10%. Pokud není uvedeno jinak, platí hodnoty pro okolní teplotu 25°C.

Produkty ThornLighting podléhají neustálému vývoji.Veškeré informace uvedené v tomto katalogovém listu mají pouze informativní charakter.Vyhrazujeme si právo provádet technické nebo formální zmeny našich produktu bez dalšího zverejnení.©ThornLighting