Contrast

96633671 CONT3 52L105-830 NB HFX SP BK

ISO 9223 C5		IP66	IK08		CE				T_a -20 +25

Contrast

Architektonické široký Montáž pomocí konzoly LED světlomet s 52 LED napájenými 1050mA a vyzařovací charakteristikou úzký. LED předřadník, DALI-2 stmívatelé. Elektrická Třída ochrany II, IP66, IK08. Těleso: tlakově odlévaný hliník (EN AC-44300), práškově nanášený, texturovaný cerná (odstín blížící se RAL9005). Kompatibilní s pobřežním prostředím. Sklo: tvrzený, tloušťka 5mm. Těsnění: EPDM. Šrouby: geomet. Vybaveno zařízením pro ochranu proti nárazům proudu do 10kV / 10kA. Dodáváno s LED zdroji v barve 3000K

,

Rozměry: Ø397 x 206 mm
Příkon svítidla: 166 W
Světelný tok: 16873 lm
Světelný výkon svítidel: 102 lm/W
Hmotnost: 13,1 kg

TLG_CON3_F_M_52L.jpg

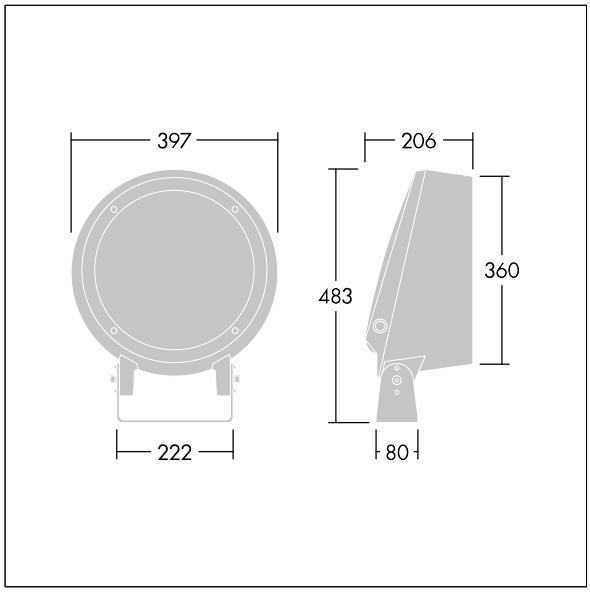

TLG_CONL_M_36-52L.wmf

Tento výrobek obsahuje světelný zdroj s třídou energetické účinnosti E.

Hodnoty označené * představují stanovené rozměrové hodnoty. Thorn používá ověřené a testované díly od předních dodavatelů, avšak v průběhu jmenovité životnosti výrobku může dojít k ojedinělým případům poruch jednotlivých LED souvisejících s technologií. Mezinárodní normy stanoví tolerance počátečního toku a připojeného zatížení na ±10%. Pokud není uvedeno jinak, platí hodnoty pro okolní teplotu 25°C.

Produkty ThornLighting podléhají neustálému vývoji.Veškeré informace uvedené v tomto katalogovém listu mají pouze informativní charakter.Vyhrazujeme si právo provádet technické nebo formální zmeny našich produktu bez dalšího zverejnení.©ThornLighting