# Flow

## 96631277 <FW 36L50-740 NR BPS HFX CL2 MSU ANT

ISO 9223 C5 | IP66 | IK10 | $T_a$ -30 +25

## Flow

Vysoce univerzální LED svítidlo s vyzařovací charakteristikou Pro úzké vozovky, asymetrická. Předřadník elektronický stmívatelný předřadník DALI napájející 36 LED při 500mA. Kompatibilní s PL, LRT, zásuvkou Nema se 7 kolíky. Elektrická Třída ochrany II, IP66, IK10. Těleso, vrchní kryt a nástavec: tlakově odlévaný hliník (EN AC-47100) práškově nanášený antracit (odstín blížící se RAL7043).. Difuzor: tloušťka 6mm čirý sklo.. Dodáváno s LED zdroji v barvě 4000K.

TLG_FLOW_F_MSA_CL_1.jpg

Rozměry: 435 x 436 x 237 mm
Příkon svítidla: 55 W
Světelný tok: 8311 lm
Světelný výkon svítidel: 151 lm/W
Hmotnost: 9,5 kg
Scx: 0.054 m²

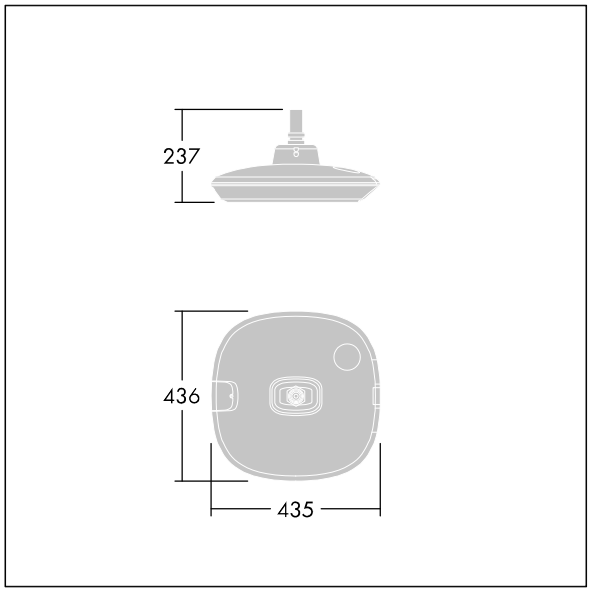


TLG_FLOW_M_MSU.wmf

Tento výrobek obsahuje světelné zdroje třídy energetické úspornosti E.

Hodnoty označené * představují stanovené rozměrové hodnoty. Thorn používá ověřené a testované díly od předních dodavatelů, avšak v průběhu jmenovité životnosti výrobku může dojít k ojedinělým případům poruch jednotlivých LED souvisejících s technologií. Mezinárodní normy stanoví tolerance počátečního toku a připojeného zatížení na ±10%. Pokud není uvedeno jinak, platí hodnoty pro okolní teplotu 25°C.

Produkty ThornLighting podléhají neustálému vývoji.Veškeré informace uvedené v tomto katalogovém listu mají pouze informativní charakter.Vyhrazujeme si právo provádet technické nebo formální zmeny našich produktu bez dalšího zverejnení.©ThornLighting