Flow

96666302 <FW 24L105 740 NR BS 3550 HFX CL2 T60F -

ISO 9223 C5		IP66	IK10		CE			T_a -30 +25

Flow

Vysoce univerzální LED svítidlo s vyzařovací charakteristikou Pro úzké vozovky, asymetrická. Předřadník elektronický stmívatelný předřadník DALI napájející 24 LED při 1,05A. Kompatibilní s PL, LRT, zásuvkou Nema se 7 kolíky. Elektrická Třída ochrany II, IP66, IK10. Těleso, vrchní kryt a nástavec: tlakově odlévaný hliník (EN AC-47100) práškově nanášený antracit (odstín blížící se RAL7043).. Difuzor: tloušťka 6mm čirý sklo. Vybaveno obvodem pro snižování výkonu, účinný 3 hodiny před a 5 hodin po vypočítané půlnoci. Tuto funkci lze deaktivovat při instalaci pomocí snadno přístupného vnitřního vypínače. Možnost ovládání pomocí jednotky DALI s doplňkovými signálními kabely.. Dodáváno s LED zdroji v barvě 4000K. Montáž na vrch sloupu Ø60mm, sklon 5°, nastavitelný od 0° do +10°.

TLG_FLOW_F_MTP_CL.jpg

Rozměry: 435 x 436 x 200 mm
Příkon svítidla: 79 W
Světelný tok: 10219 lm
Světelný výkon svítidel: 129 lm/W
Hmotnost: 9,6 kg
Scx: 0.054 m²

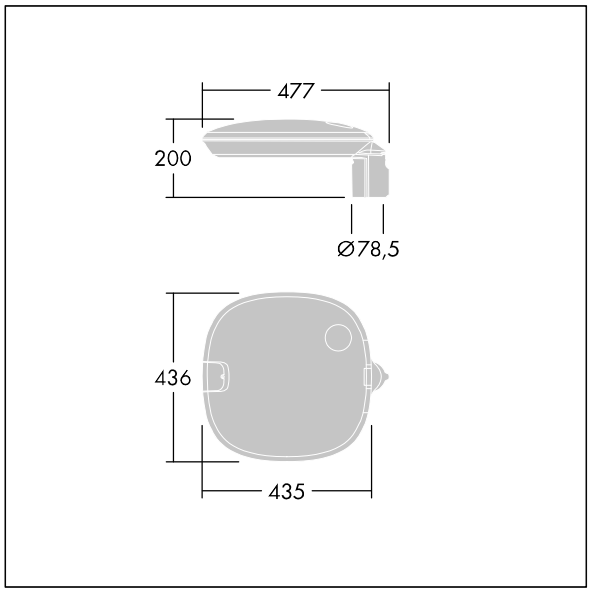

TLG_FLOW_M_MTP60.wmf

Tento výrobek obsahuje světelné zdroje třídy energetické úspornosti D.

Hodnoty označené * představují stanovené rozměrové hodnoty. Thorn používá ověřené a testované díly od předních dodavatelů, avšak v průběhu jmenovité životnosti výrobku může dojít k ojedinělým případům poruch jednotlivých LED souvisejících s technologií. Mezinárodní normy stanoví tolerance počátečního toku a připojeného zatížení na ±10%. Pokud není uvedeno jinak, platí hodnoty pro okolní teplotu 25°C.

Produkty ThornLighting podléhají neustálému vývoji.Veškeré informace uvedené v tomto katalogovém listu mají pouze informativní charakter.Vyhrazujeme si právo provádet technické nebo formální zmeny našich produktu bez dalšího zverejnení.©ThornLighting