IQ Wave

92900290 IQ WAVE LED3100-840 HFIX E3 Q597 MRE

IP20 IP44 | IK03 | 650°C | Ta 0 +25

IQ Wave

Vestavné modulární LED svítidlo přímý. Elektronický, stmívatelný předřadník DALI s 3-hodinovým nouzovým modulem, manuální test. Elektrická Třída ochrany I, IP44_IP20, IK03. Těleso: vysoce odrazný ocel. Rámeček a koncové kryty: polykarbonát. Difuzor: polykarbonát s hliník tepelnou jímkou. Předřadník: práškově nanášený bílá ocel. Vhodné pro montáž vložením nebo vnitřním přitažením (pomocí příslušenství). Dodáváno s LED zdroji v barvě 4000K

Rozměry: 597 x 597 x 97 mm
Příkon svítidla: 30 W
Světelný tok: 3200 lm
Světelný výkon svítidel: 107 lm/W
Hmotnost: 4,4 kg

TLG_IQWV_F_PDB.jpg

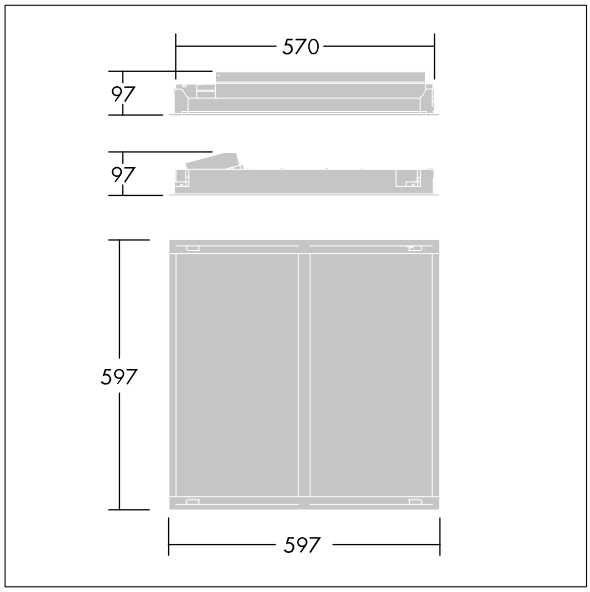

TLG_IQWV_M_600.wmf

Tento výrobek obsahuje světelný zdroj s třídou energetické účinnosti D.

Hodnoty označené * představují stanovené rozměrové hodnoty. Thorn používá ověřené a testované díly od předních dodavatelů, avšak v průběhu jmenovité životnosti výrobku může dojít k ojedinělým případům poruch jednotlivých LED souvisejících s technologií. Mezinárodní normy stanoví tolerance počátečního toku a připojeného zatížení na ±10%. Pokud není uvedeno jinak, platí hodnoty pro okolní teplotu 25°C.

Produkty ThornLighting podléhají neustálému vývoji.Veškeré informace uvedené v tomto katalogovém listu mají pouze informativní charakter.Vyhrazujeme si právo provádet technické nebo formální zmeny našich produktu bez dalšího zverejnení.©ThornLighting