# IQ Wave

## 92900247 IQ WAVE LED4100-830 HFSX Q597 MRE

IP20 IP44 | IK03 | 650°C | Ta -20 +25

## IQ Wave

Vestavné modulární LED svítidlo přímý. Elektronický, stmívatelný předřadník DALI. Elektrická Třída ochrany I, IP44_IP20, IK03. Těleso: vysoce odrazný ocel. Rámeček a koncové kryty: polykarbonát. Difuzor: polykarbonát s hliník tepelnou jímkou. Předřadník: práškově nanášený bílá ocel. Vhodné pro montáž vložením nebo vnitřním přitažením (pomocí příslušenství). Integrované miniaturní čidlo Sensa pro úplnou detekci přítomnosti, denního světla a dálkové ovládání. Dodáváno s LED zdroji v barve 3000K

Rozměry: 597 x 597 x 97 mm
Příkon svítidla: 40 W
Světelný tok: 4050 lm
Světelný výkon svítidel: 101 lm/W
Hmotnost: 3,9 kg

TLG_IQWV_F_PDBCEILING.jpg

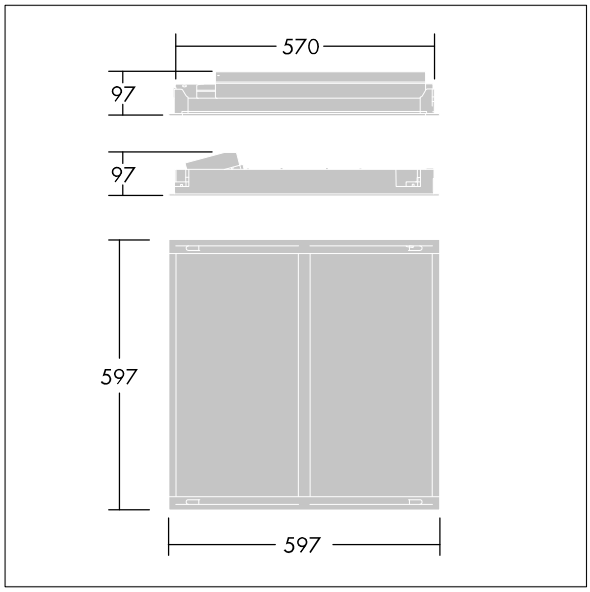


TLG_IQWV_M_600.wmf

Tento výrobek obsahuje světelný zdroj s třídou energetické účinnosti D.

Hodnoty označené * představují stanovené rozměrové hodnoty. Thorn používá ověřené a testované díly od předních dodavatelů, avšak v průběhu jmenovité životnosti výrobku může dojít k ojedinělým případům poruch jednotlivých LED souvisejících s technologií. Mezinárodní normy stanoví tolerance počátečního toku a připojeného zatížení na ±10%. Pokud není uvedeno jinak, platí hodnoty pro okolní teplotu 25°C.

Produkty ThornLighting podléhají neustálému vývoji.Veškeré informace uvedené v tomto katalogovém listu mají pouze informativní charakter.Vyhrazujeme si právo provádet technické nebo formální zmeny našich produktu bez dalšího zverejnení.©ThornLighting

# IQ Wave

## 92900247 IQ WAVE LED4100-830 HFSX Q597 MRE

Produkty ThornLighting podléhají neustálému vývoji.Veškeré informace uvedené v tomto katalogovém listu mají pouze informativní charakter.Vyhrazujeme si právo provádet technické nebo formální zmeny našich produktu bez dalšího zverejnení.©ThornLighting