THORN

96267311 <SATIN2 MRE L350 12L35 32° RGBW KIT

IP68	IK10	⧈	CE	T_a25

Nenápadný zemní lineární světlomet pro osvětlování fasád. 12 LED napájené proudem 350mA s 32° vyzařovací charakteristikou. elektronický předřadník DMX. Těleso: lisovaný hliník (EN AW-6060 T6) barvený texturovaný stříbrnošedá. Bočnice: tlakově odlévaný hliník barvený texturovaný stříbrnošedá. Difuzor: tvrzené sklo o tloušťce 10mm. Elektrická Třída ochrany II, IP68, IK10. Předem zapojený kabel o délce 1m 5x1mm² Profiplast CSA v Jeden konec, pro připojení k dálkovému předřadníku. Kompletní s LED RGBW

Rozměry: 354 x 96 x 112 mm
Příkon svítidla: 15 W
Hmotnost: 2,96 kg

TLG_STN2_F_PDBMRE.jpg

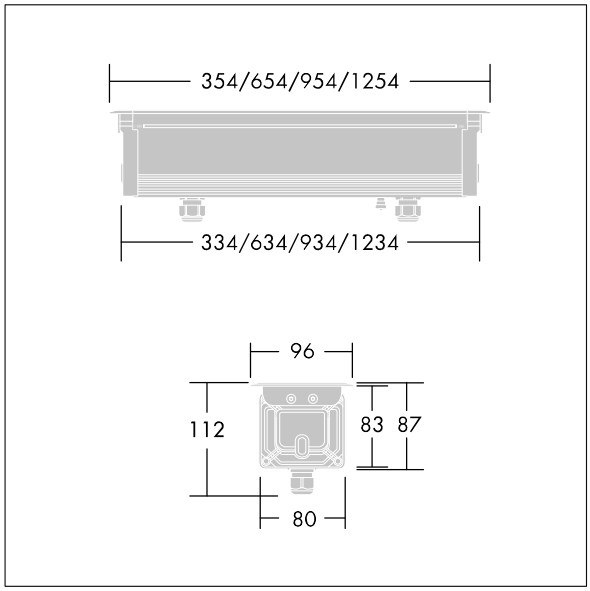

TLG_SATL_M_LD1_03.wmf

Hodnoty označené * představují stanovené rozměrové hodnoty. Thorn používá ověřené a testované díly od předních dodavatelů, avšak v průběhu jmenovité životnosti výrobku může dojít k ojedinělým případům poruch jednotlivých LED souvisejících s technologií. Mezinárodní normy stanoví tolerance počátečního toku a připojeného zatížení na ±10%. Pokud není uvedeno jinak, platí hodnoty pro okolní teplotu 25°C.

Produkty ThornLighting podléhají neustálému vývoji.Veškeré informace uvedené v tomto katalogovém listu mají pouze informativní charakter.Vyhrazujeme si právo provádet technické nebo formální zmeny našich produktu bez dalšího zverejnení.©ThornLighting

THORN

96267311 <SATIN2 MRE L350 12L35 32° RGBW KIT

Produkty ThornLighting podléhají neustálému vývoji.Veškeré informace uvedené v tomto katalogovém listu mají pouze informativní charakter.Vyhrazujeme si právo provádet technické nebo formální zmeny našich produktu bez dalšího zverejnení.©ThornLighting