Mica

96271507 MICA SLIM A 4L50 SOFT 832 AL FR

IP67	IK10				

Mica

Střední, ploché, kruhový svítidlo vestavné do země. 4 LED napájené 500mA integrovaným předřadníkem, dovolující přejíždění pro usnadnění orientace. Těleso: tlakově odlévaný hliník s povrchovou úpravou práškovou barvou. Rámeček: barvený hliník, tloušťka 3mm. Čelní sklo: matný tvrzené sklo, tloušťka mm, teplota povrchu splňuje normu EN60598-2-13. Zapojení předem s kabelem o délce 0,5m. Vestavný box: polyprolylen. Krytí IP67, elektrická Třída ochrany I. Maximální statické zatížení 3500kg. Dodáváno s LED zdroji v barve 3200K

Svítidla Mica a Mica Slim lze instalovat v terénu s maximální pojezdovou rychlostí automobilů do 30 km/h pro ploché verze a 20 km/h pro vypouklé verze.

Rozměry: Ø220 x 195 mm

Hmotnost: 4,43 kg

TLG_MICA_F_SAALFR.jpg

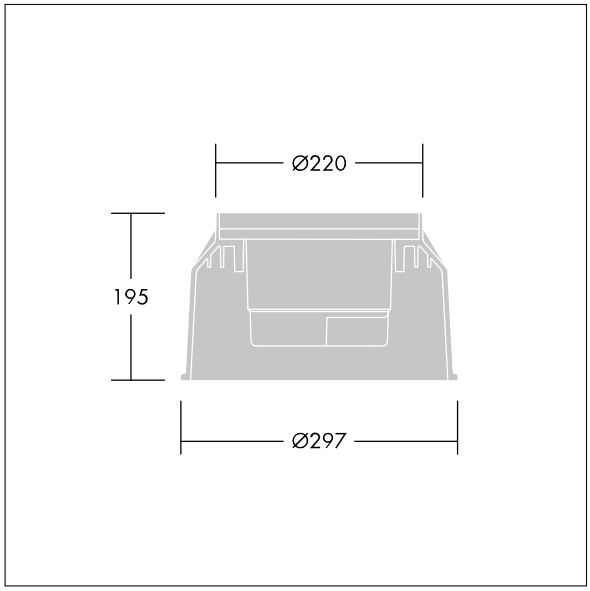

TLG_MICA_M_2015LDSLMAAL.wmf

Tento výrobek obsahuje světelný zdroj s třídou energetické účinnosti E.

Hodnoty označené * představují stanovené rozměrové hodnoty. Pokud není uvedeno jinak, platí hodnoty pro okolní teplotu 25°C.

Produkty ThornLighting podléhají neustálému vývoji.Veškeré informace uvedené v tomto katalogovém listu mají pouze informativní charakter.Vyhrazujeme si právo provádet technické nebo formální zmeny našich produktu bez dalšího zverejnení.©ThornLighting