THORN

96267297 <SATIN2 MRE L950 36L33 12° 830 IN

IP68	IK10	⧈	CE	T_a25

Nenápadný zemní lineární světlomet pro osvětlování fasád. 36 LED napájené proudem 330mA s 12° vyzařovací charakteristikou. elektronický předřadník se stálým výstupem. Těleso: lisovaný hliník (EN AW-6060 T6) barvený texturovaný stříbrnošedá. Bočnice: tlakově odlévaný hliník barvený texturovaný stříbrnošedá. Difuzor: tvrzené sklo o tloušťce 10mm. Elektrická Třída ochrany II, IP68, IK10. Předem zapojený kabel o délce 1m 2x1mm² H05RNF v jeden konec. Dodáváno s LED zdroji v barve 3000K

Rozměry: 954 x 96 x 112 mm
Příkon svítidla: 35 W
Hmotnost: 4,8 kg

TLG_STN2_F_PDBMRE.jpg

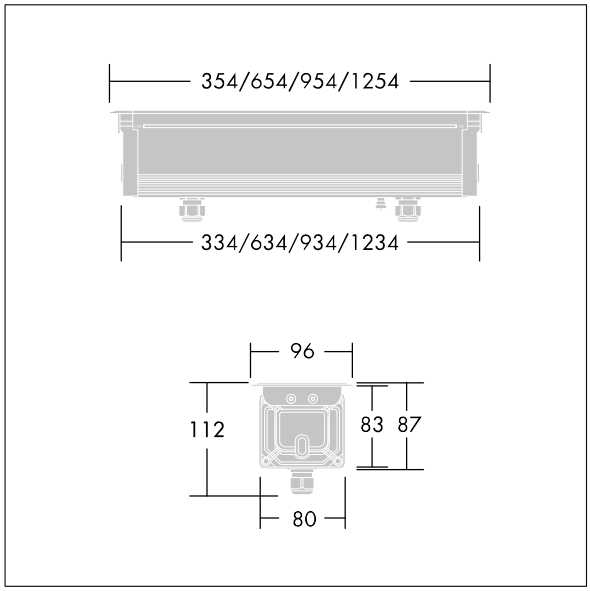

TLG_SATL_M_LD1_03.wmf

Tento výrobek obsahuje světelný zdroj s třídou energetické účinnosti D.

Hodnoty označené * představují stanovené rozměrové hodnoty. Thorn používá ověřené a testované díly od předních dodavatelů, avšak v průběhu jmenovité životnosti výrobku může dojít k ojedinělým případům poruch jednotlivých LED souvisejících s technologií. Mezinárodní normy stanoví tolerance počátečního toku a připojeného zatížení na ±10%. Pokud není uvedeno jinak, platí hodnoty pro okolní teplotu 25°C.

Produkty ThornLighting podléhají neustálému vývoji.Veškeré informace uvedené v tomto katalogovém listu mají pouze informativní charakter.Vyhrazujeme si právo provádet technické nebo formální zmeny našich produktu bez dalšího zverejnení.©ThornLighting