THORN

96627521 <PRIM L3 LED19000-840 NB HFIX END SET

IP20	halogen	IK02	⏚	CE	

Délka lišty 3000 mm, pro přímou montáž upevněním na strop nebo zavěšením na lanko nebo řetízky, s LED svítidlem 19 000 lm s úzký vyzařovací charakteristikou.. Válcovaná ocel v lakované povrchové úpravě v provedení polyester. Elektrická Třída ochrany I, IP20. Koncový modul, bez mechanického konektoru. Dodává se včetně připojených kabelů se 7 póly pro průchozí zapojení., kompletní včetně bočních panelů. Dodáváno s LED zdroji v barvě 4000K.

Rozměry: 3000 x 68 x 93 mm
Příkon svítidla: 127 W
Světelný tok: 19000 lm
Světelný výkon svítidel: 150 lm/W
Hmotnost: 7,2 kg

TLG_PMM5_F_LEDPDB.jpg

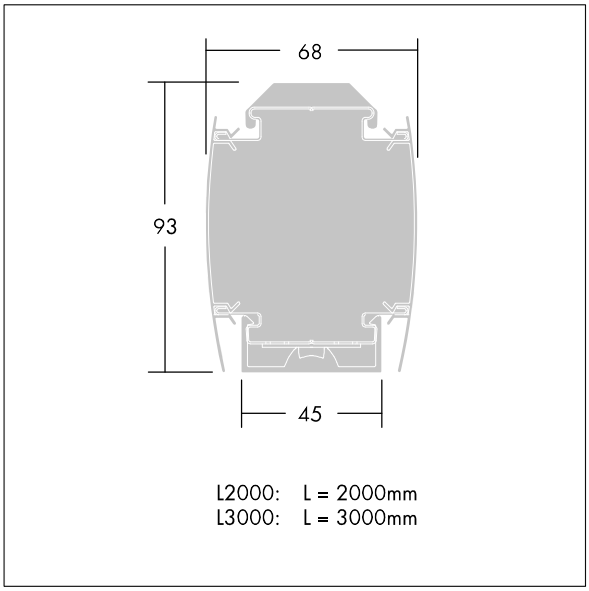

TLG_PMML_M_LED_bestueckt.wmf

Tento výrobek obsahuje světelný zdroj s třídou energetické účinnosti E.

Hodnoty označené * představují stanovené rozměrové hodnoty. Thorn používá ověřené a testované díly od předních dodavatelů, avšak v průběhu jmenovité životnosti výrobku může dojít k ojedinělým případům poruch jednotlivých LED souvisejících s technologií. Mezinárodní normy stanoví tolerance počátečního toku a připojeného zatížení na ±10%. Pokud není uvedeno jinak, platí hodnoty pro okolní teplotu 25°C.

Produkty ThornLighting podléhají neustálému vývoji.Veškeré informace uvedené v tomto katalogovém listu mají pouze informativní charakter.Vyhrazujeme si právo provádet technické nebo formální zmeny našich produktu bez dalšího zverejnení.©ThornLighting