R2L2

96266408 <R2L2 M 60L35 740 WS CL2 GY

ISO 9223 C5	IP66	IK08		CE			T_a -25 +50

R2L2

LED uliční svítidlo o velikosti střední s 60 LED zdroji napájenými 350mA s optikou Pro široké ulice a pohodlí. Programovatelný LED předřadník. Elektrická Třída ochrany II, IP66, IK08. Těleso: tlakově odlévaný hliník, práškově nanášený texturovaný světlešedá. Difuzor: tvrzený plochý sklo. Šrouby: nerezová ocel, povrchová úprava Ecolubric®. Montáž na vrch sloupu (Ø60/76mm, sklon 0°/5°/10°) nebo boční montáž (Ø34/42/49/60mm, sklon 0°/-5°/-10°/-15°). Pro boční montáž na nástavce Ø34/42mm je třeba objednat zvlášť adaptér (59005840 R2L2 MA34/42 NPA). Dodáváno s LED zdroji v barvě 4000K.

Rozměry: 880 x 370 x 155 mm
Příkon svítidla: 63 W
Světelný tok: 9982 lm
Světelný výkon svítidel: 158 lm/W
Hmotnost: 12,67 kg
Scx: 0.06 m²

TLG_R2L2_F_MPDB.jpg

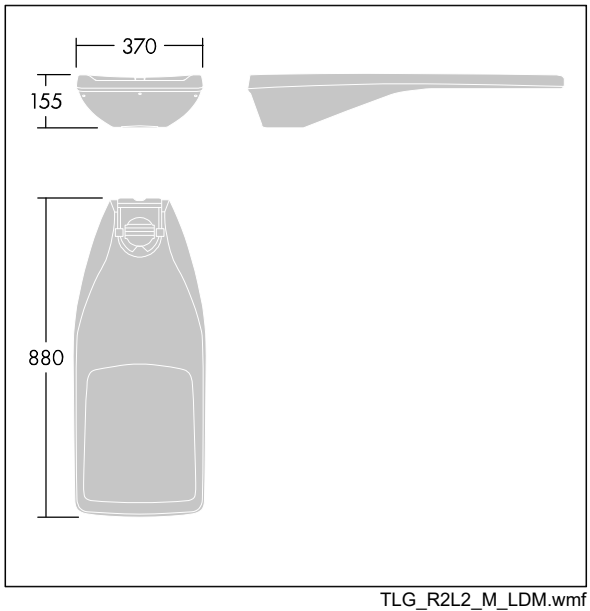

TLG_R2L2_M_LDM.wmf

Tento výrobek obsahuje světelné zdroje třídy energetické účinnosti D, E.

Hodnoty označené * představují stanovené rozměrové hodnoty. Thorn používá ověřené a testované díly od předních dodavatelů, avšak v průběhu jmenovité životnosti výrobku může dojít k ojedinělým případům poruch jednotlivých LED souvisejících s technologií. Mezinárodní normy stanoví tolerance počátečního toku a připojeného zatížení na ±10%. Pokud není uvedeno jinak, platí hodnoty pro okolní teplotu 25°C.

Produkty ThornLighting podléhají neustálému vývoji.Veškeré informace uvedené v tomto katalogovém listu mají pouze informativní charakter.Vyhrazujeme si právo provádet technické nebo formální zmeny našich produktu bez dalšího zverejnení.©ThornLighting

R2L2

96266408 <R2L2 M 60L35 740 WS CL2 GY

Produkty ThornLighting podléhají neustálému vývoji.Veškeré informace uvedené v tomto katalogovém listu mají pouze informativní charakter.Vyhrazujeme si právo provádet technické nebo formální zmeny našich produktu bez dalšího zverejnení.©ThornLighting