UK CHARTER
F NAVIGATOR

THORN

Installation instructions.
Notice de montage.
Foglio istruzione.
Montageanleitung.
Monterinsanvisning.
Asennusohje.

Ind B

IP:44

12J | **CL1** ⏚

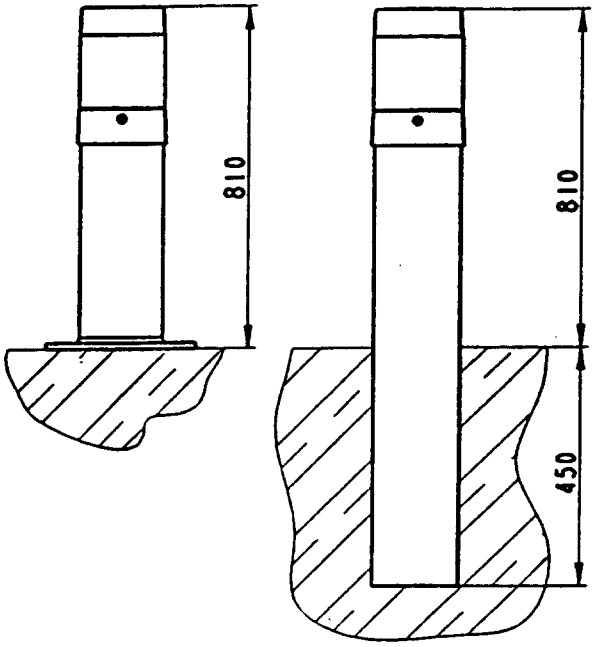

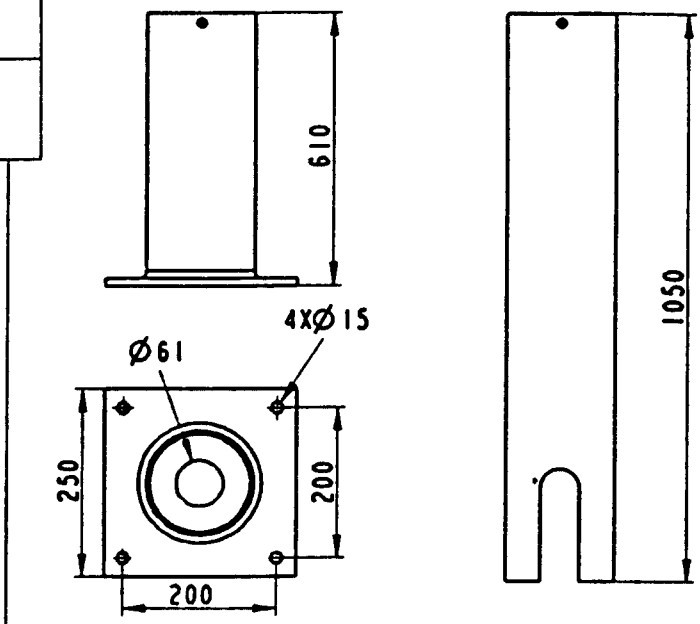

				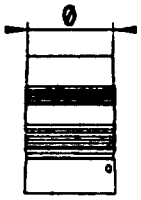	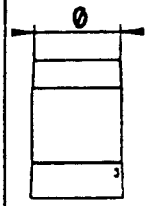		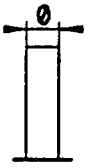
	GSB 50W	GSHP 50W	4L 18W				
Kg	1,6	1,6	1,3	1,1	1,4	6	5
Ø(mm)				150	150	140	140
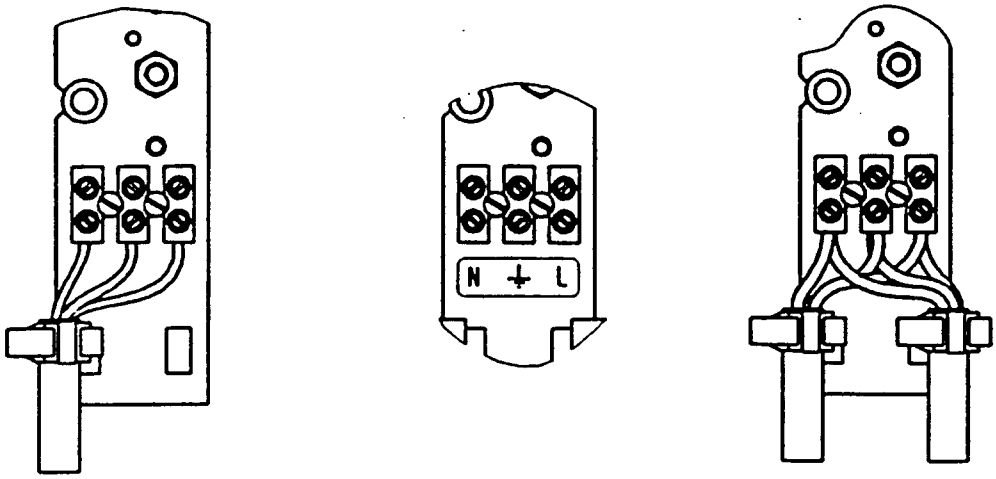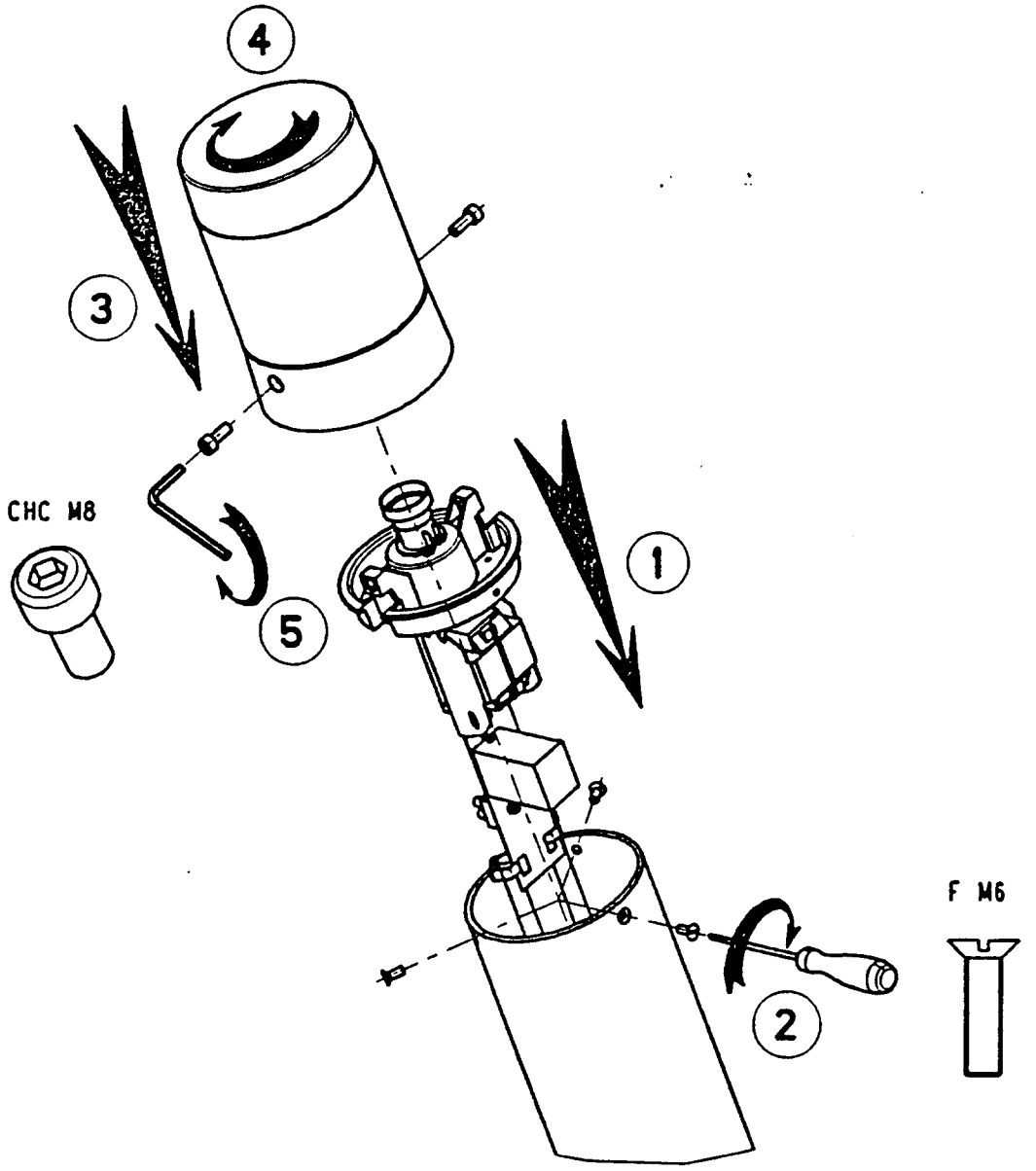
Charter2